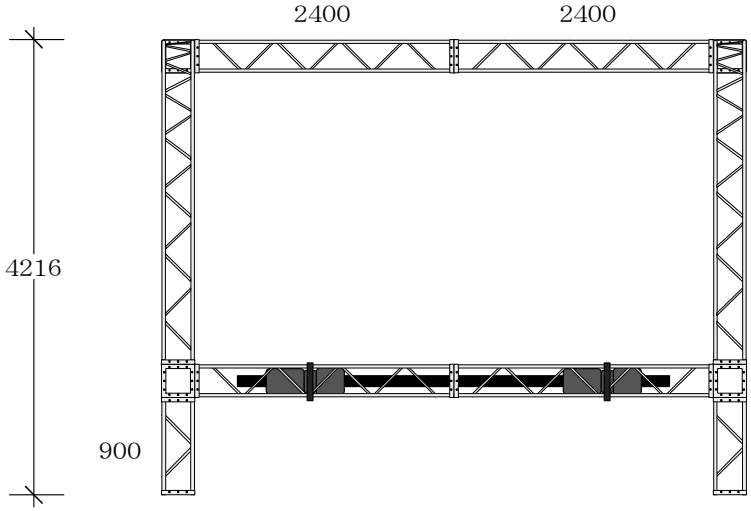
2400
2400
4216
900

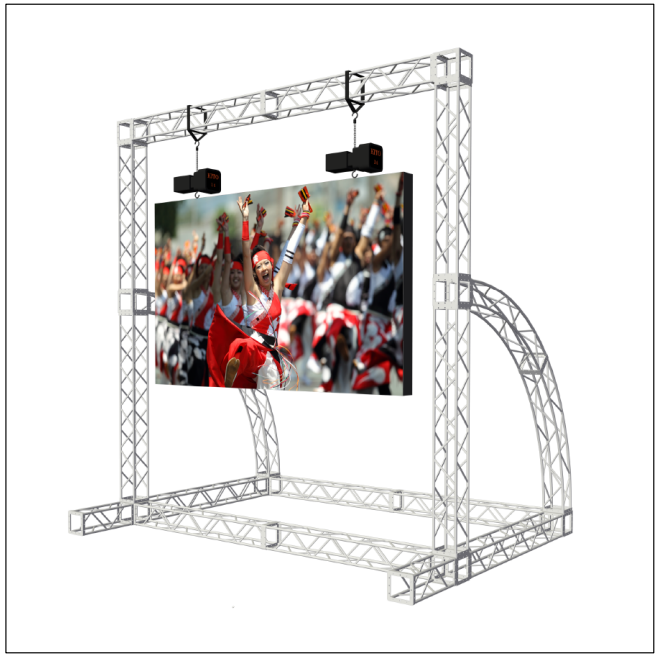

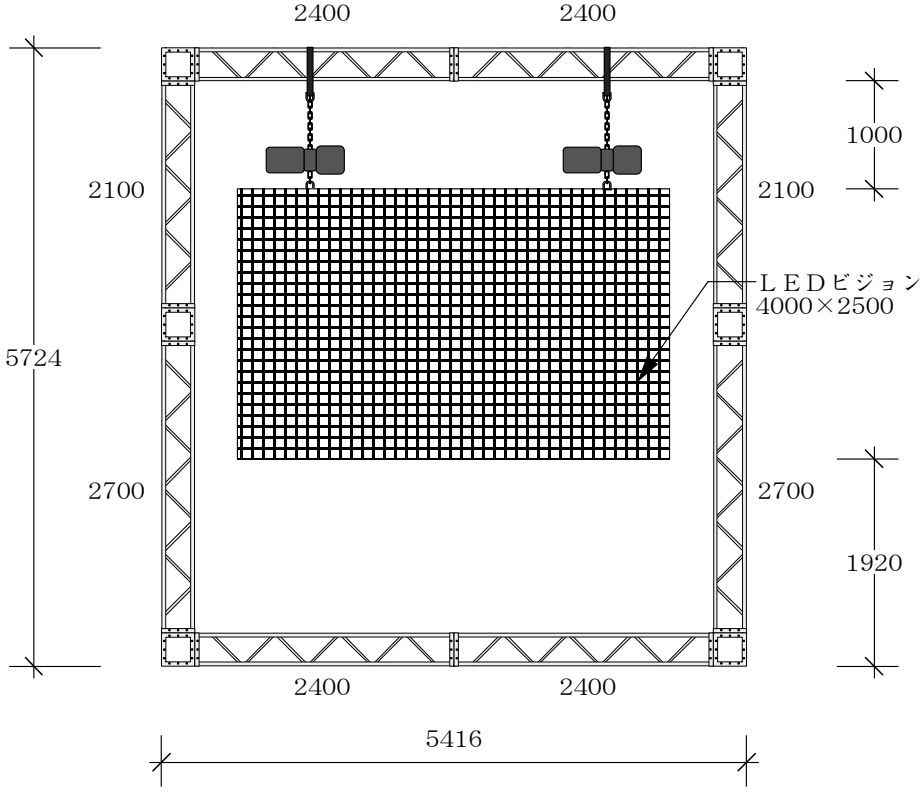
2400
2400
1000
2100
2100
ＬＥＤビジョン
4000×2500
5724
2700
2700
1920
2400
2400
5416

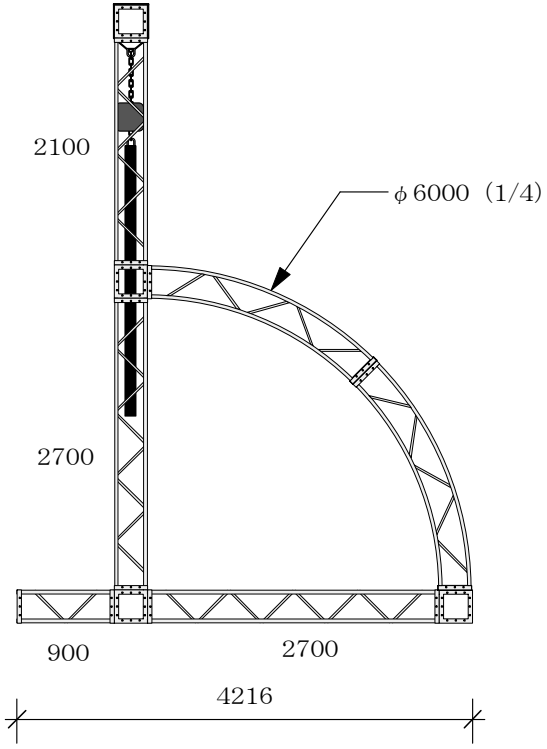
2100
φ6000（1/4）
2700
900
2700
4216